JOUANEL industrie

Producent od 1948 roku

Kompaktowa profilarka elektryczna do pokryć dachowych na klasyczny rąbek stojący

Model PROBAC-CPRO

Rozkładana do transportu na 3 części!

ORIGINE FRANCE GARANTIE BYCert. 6074066

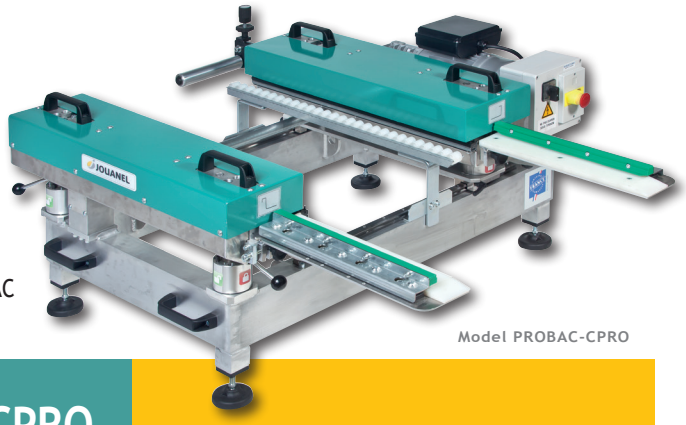

Model PROBAC-CPRO

Zalety:

+ Kompaktowa profilarka na rąbek, idealna na plac budowy
+ Pełna niezależność - brak potrzeby urządzeń dźwigowych do transportu
+ Demontaż wykonywany bez użycia narzędzi i łatwy transport w każdym samochodzie osobowym
+ Wysoka jakość profilowania - identyczna jak w wyższych modelach gamy PROBAC

Charakterystyka techniczna PROBAC-CPRO

Parametry techniczne	PROBAC-CPRO
Szerokość materiału min./maks.	
Szerkość min. w jednym cyklu (mm)	260
Szerkość min. w dwóch cyklach (mm)	140
Szerokość maks. materiału (mm)	800
Maksymalne grubości materiału	
Stal (mm)	0,65
Tytan-cynk, miedź, aluminium (mm)	0,7
Wymiary	
Wymiary podczas funkcjonowania (dł. x szer. x wys.) (mm)	1 200 x 1 400 x 560
Wymiary stelaża z silnikiem (dł. x szer. x wys.) (mm)	1 020 x 650 x 560
Waga netto (stelaż + blok 1 + blok 2) (kg)	52 + 37 + 37

Wyposażenie standardowe

Stelaż:

- Aluminiowy stelaż spawany mechanicznie (1)
- 4 regulowane stopki do wypoziomowania maszyny (2)
- Suwnice prowadzące umożliwiające regulację bloku profilującego według szerkości materiału (3)
- Przesuwna podpora między blakami profilującymi, wyposażona w plastikowe rolki niezostawiające śladów na materiale (4)
- 4 dźwignie do szybkiego unieruchomienia bloków profilujących na stelażu (5)
- 4 uchwyty do transportu wewnętrznego (6)

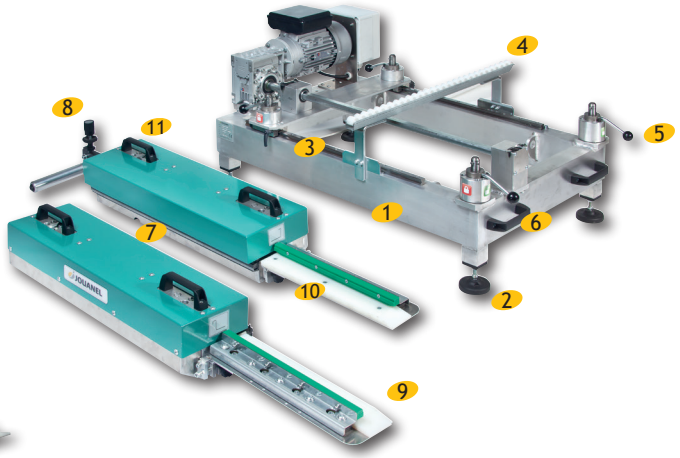

Bloki profilujące:

- 2 bloki profilujące (7) wyposażone w 7 par kamieni formujących, które zapewniają doskonałą jakość profilu
- Kamienie formujące ze stali utwardzanej termicznie (55 HRC), zabezpieczone przed korozją metodą azotowania jonowego
- Urządzenia regulujące prostolinijność profilu (8)
- Prowadnice wejściowe wykonane z teflonu, każda z 4 łożyskami dla ułatwienia przesuwu materiału (9)
- Możliwość zdemontowania prowadnic wejściowych do transportu (10)
- 2 uchwyty na każdym z bloków do transportu wewnętrznego (11)

Silnik:

- Zasilanie elektryczne: 220V jednofazowe
- Moc: 1,1 kW
- Prędkośc profilowania: 9 m/min
- Posuw do przodu w trybie ciągłym - przełącznik
- Posuw do tyłu - przełącznik
- Wyłącznik awaryjny

JOUANEL Industrie
Francuski projektant i konstruktor maszyn do pracy z blachami dachowymi od 1948 roku
www.jouanel.com • e-mail : info@jouanel.com • Tel: +33 2 47 65 40 67

Celem ciągłej poprawy i ulepszania swoich maszyn, JOUANEL zastrzega sobie prawo do modyfikacji ich charakterystyki.
Realizacja JOUANEL Industrie - zdjęcia nie muszą być rzeczywistym odwzorowaniem rzeczywistości
Wszystkie prawa zastrzeżone

JOUANEL industrie

Producent od 1948 roku

Kompaktowa profilarka elektryczna do pokryć dachowych na klasyczny rąbek stojący

Model PROBAC-CPRO

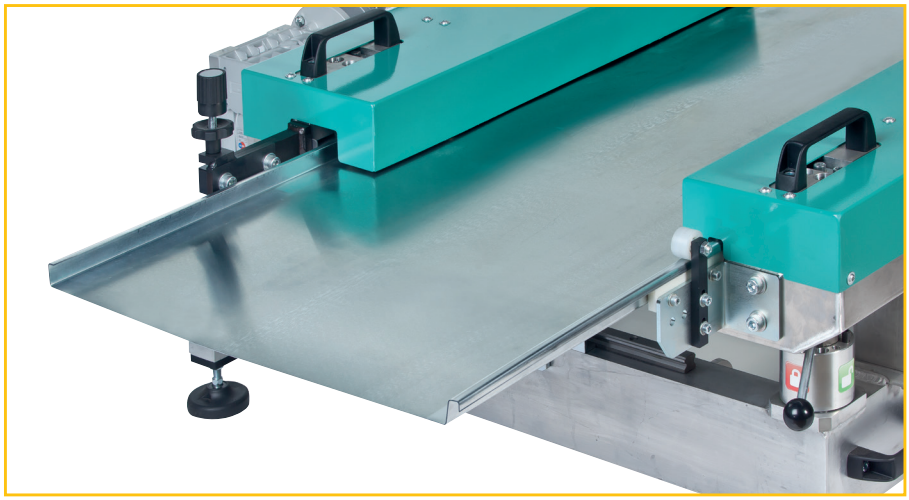

Materiał profilowany w jednym cyklu roboczym z obu stron jednocześnie

Klasyczny profil na rąbek stojący

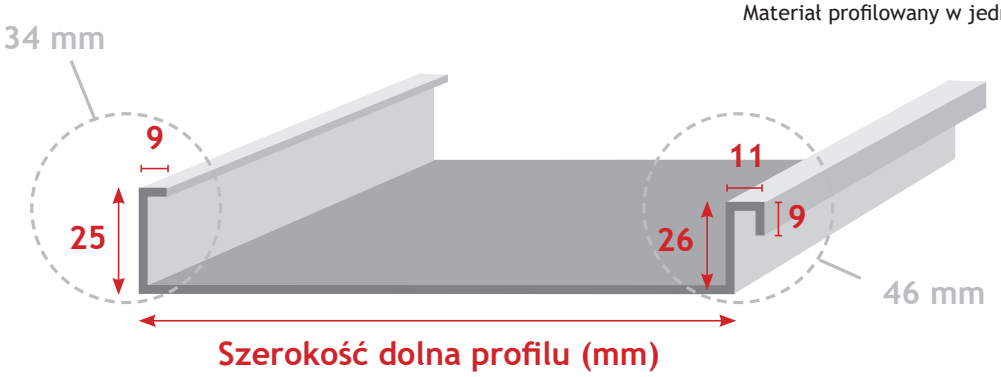

Szerokość dolna (mm)	Minimum	Maksimum
W 1 cyklu roboczym	115	640
W 2 cyklach roboczych	50	590

Inne możliwości

Szerokość dolna (mm)	Minimum	Maksimum
W 1 cyklu roboczym	85	

Szerokość dolna (mm)	Minimum	Maksimum
W 1 cyklu roboczym	40	

Szerokość dolna (mm)	Minimum	Maksimum
W 2 cyklach roboczych	85	600

Szerokość dolna (mm)	Minimum	Maksimum
W 2 cyklach roboczych	40	550

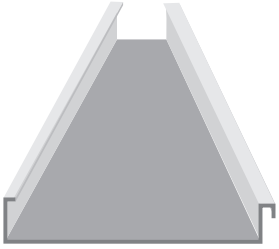

Profil skośny

Szerokość dolna (mm)	Minimum	Maksimum
W 2 cyklach roboczych	50	590

JOUANEL Industrie
Francuski projektant i konstruktor maszyn do pracy z blachami dachowymi od 1948 roku
www.jouanel.com • e-mail : info@jouanel.com • Tel: +33 2 47 65 40 67

Celem ciągłej poprawy i ulepszania swoich maszyn,
JOUANEL zastrzega sobie prawo do modyfikacji ich charakterystyki.
Realizacja JOUANEL Industrie - zdjęcia nie muszą być rzeczywistym odwzorowaniem rzeczywistości
Wszystkie prawa zastrzeżone